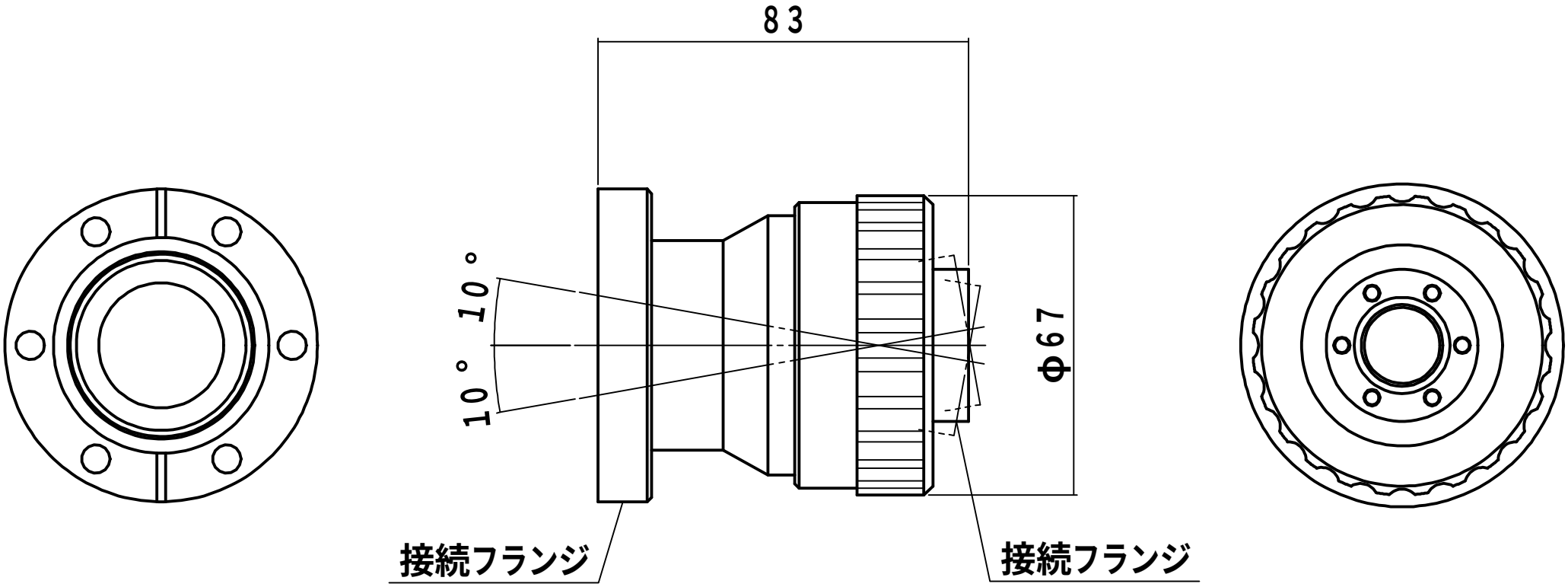
83
10°
10°
Φ67
接続フランジ
接続フランジ