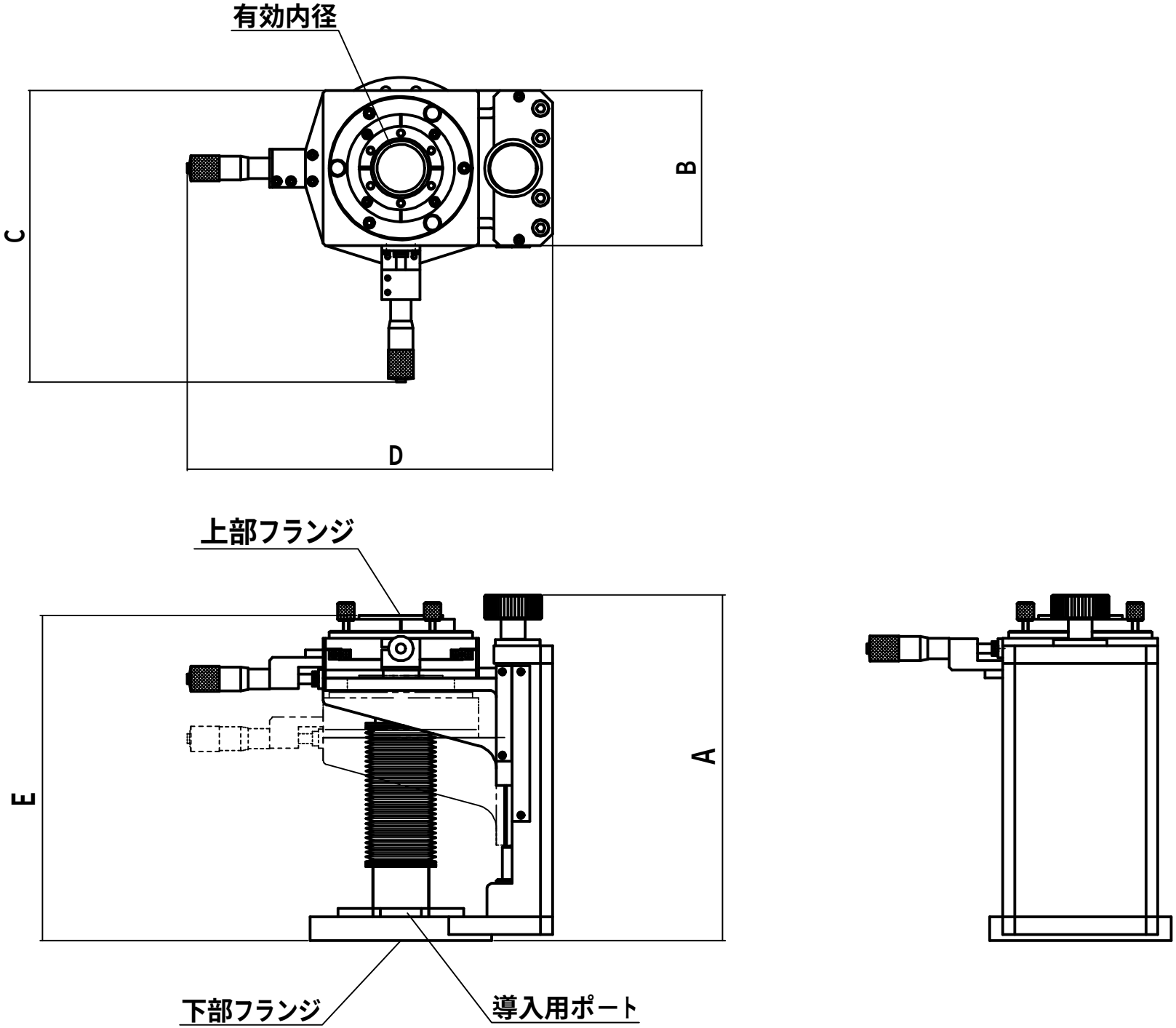
有効内径
B
C
D
上部フランジ
A
E
下部フランジ
導入用ポート