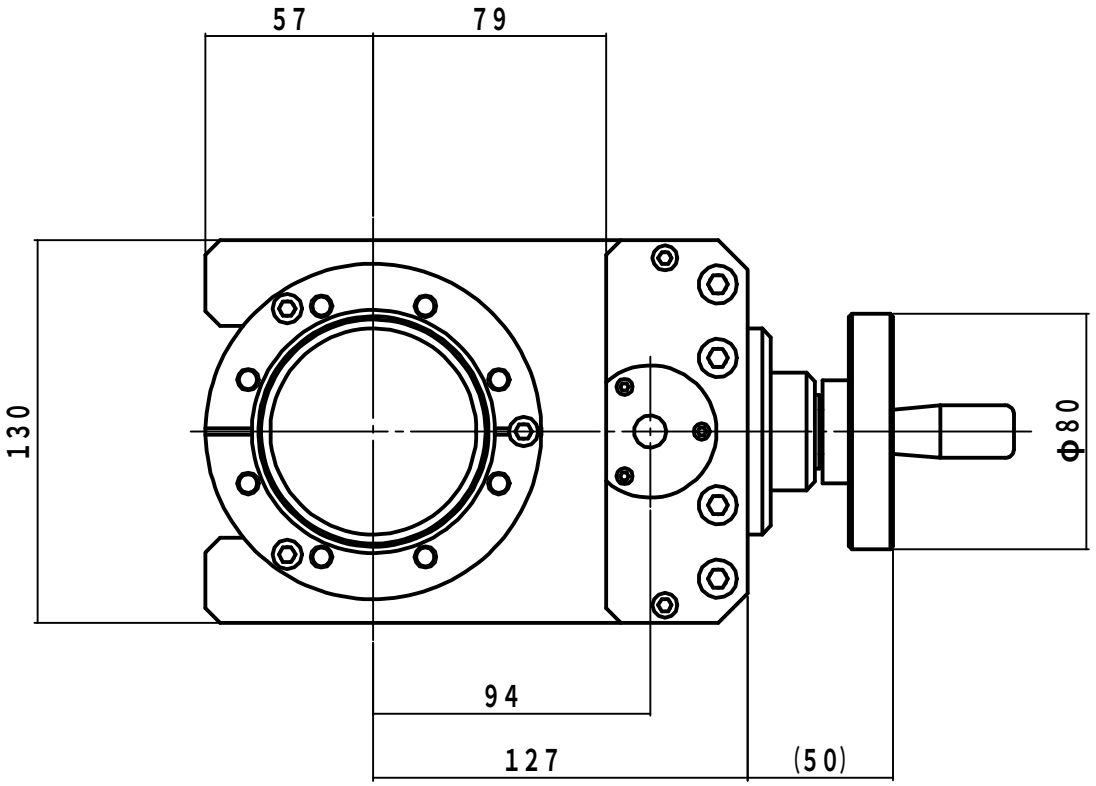
57
79
130
φ80
94
127
(50)

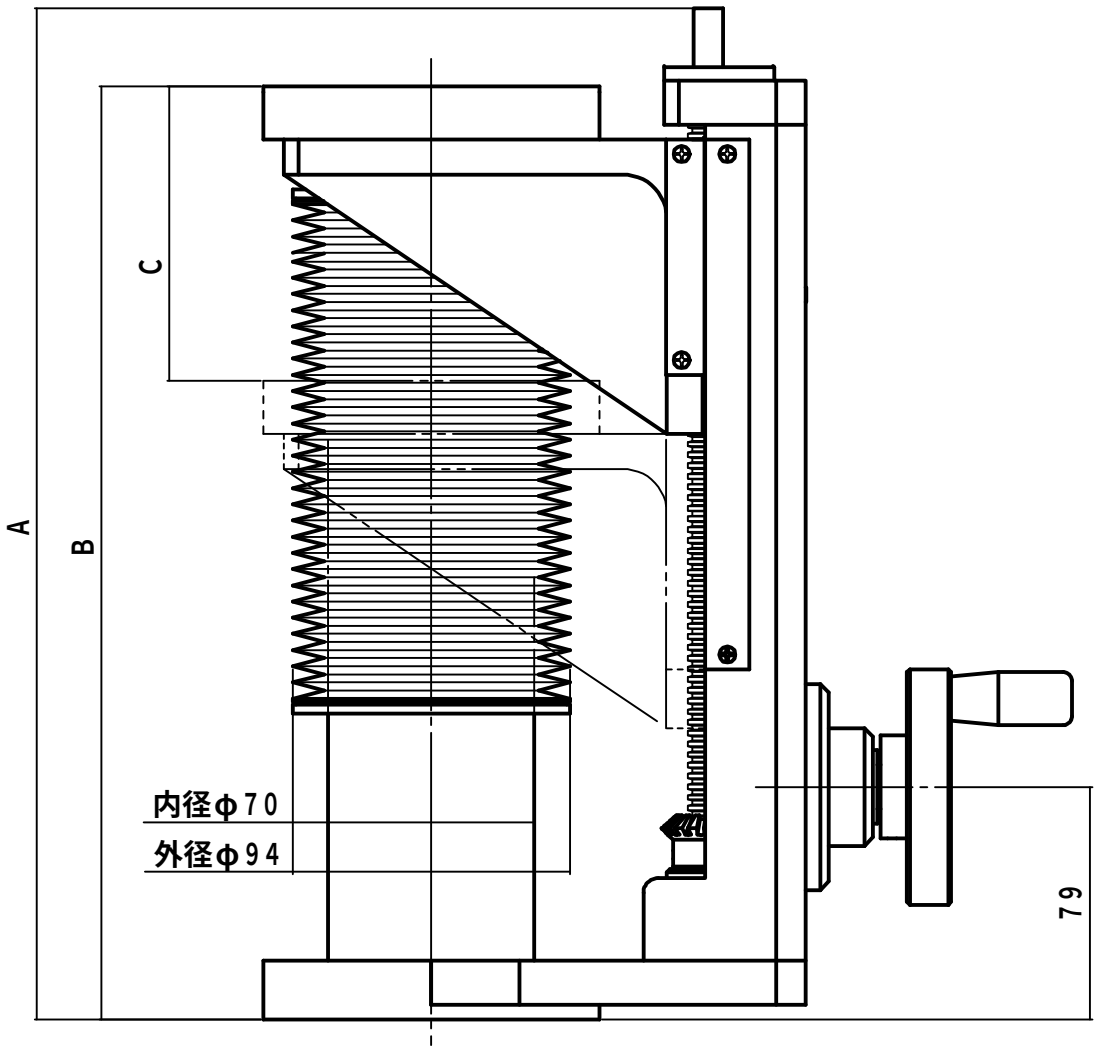
A
B
C
内径φ70
外径φ94
79